- **ВРНК-30, ВРНК-40**

Описание. Наружная решетка ВРНК с жалюзи и фланцем круглого сечения предназначена для забора воздуха и удаления отработанного воздуха из помещения, а также для защиты системы вентиляции от попадания атмосферных осадков. Опционально можно оснастить решетку оцинкованной сеткой препятствующей проникновению грызунов, птиц и листвы.

Решетка представляет собой рамку из тавра 30 мм (ВРНК-30) или 40 мм (ВРНК-40) и неподвижно закрепленных в неё Г-образных ламмелей под углом 35˚.

Предусмотрена возможность оснащения адаптером для присоединения к воздуховоду.

Материалы изготовления. При изготовлении решеток используется запатентованный алюминиевый профиль АД31 (ГОСТ 22233-2001). По умолчанию решетки окрашены полиэфирной порошковой краской белого цвета RAL 9016. По запросу возможно покрытие в другие стандартные цвета по шкале RAL.

Варианты монтажа: 1. Крепление саморезами; 2. С помощью монтажной пластины; 3. С помощью монтажного уголка.

Рис. 1. Варианты монтажа фасадных решеток

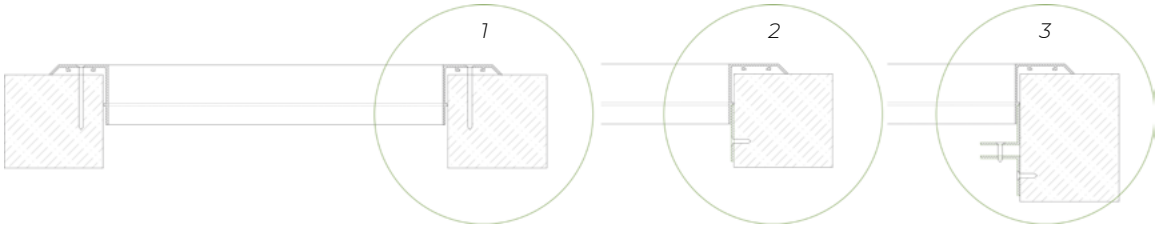

Габаритно-посадочные размеры фасадной решетки ВРНК-30
D – диаметр строительного проема.
При стороне D > 800 мм устанавливается полоса 25х3.

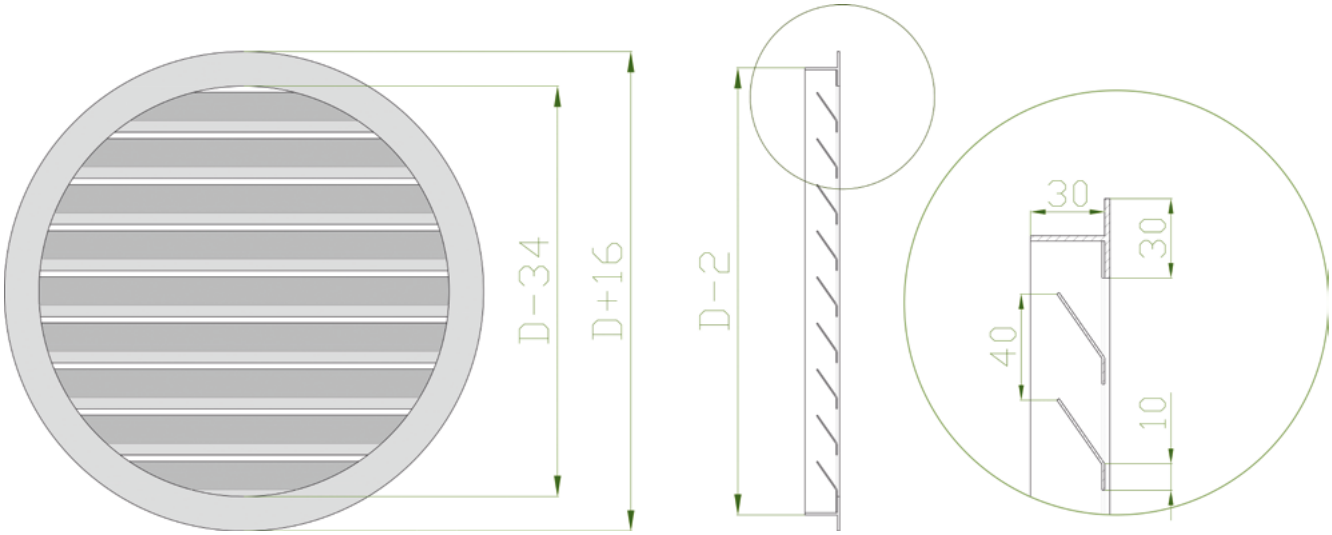

Габаритно-посадочные размеры фасадной решетки ВРНК-40
D – диаметр строительного проема.
При стороне D > 800 мм устанавливается полоса 25х3.

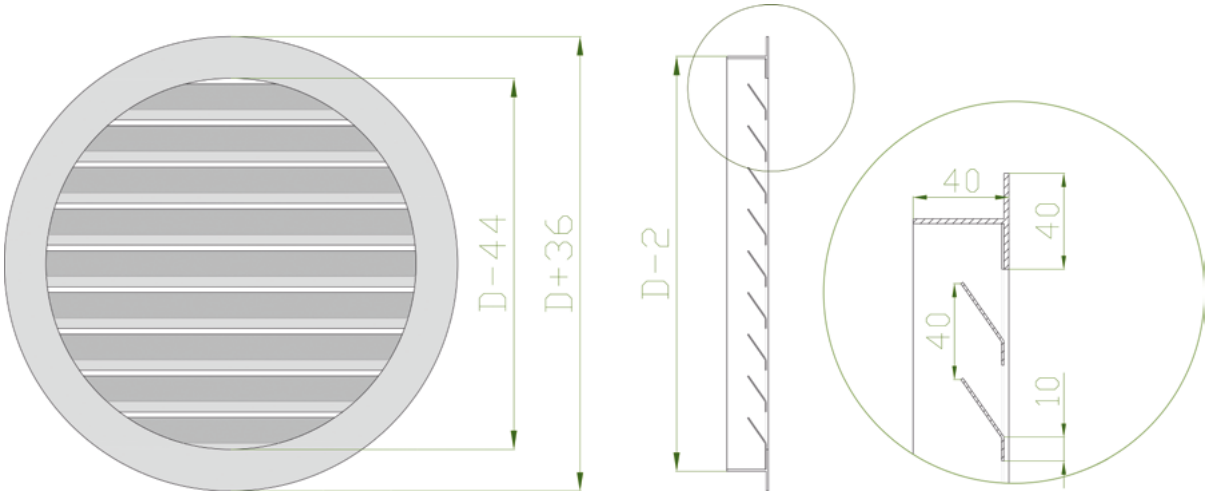

Стандартные типоразмеры, площадь свободного сечения (Fc.c.)
и теоретическая масса (m) ВРНК-30 и ВРНК-40

Параметр ВРНК	Условный типоразмер по диаметру, D (мм)																								
	250	300	350	400	450	500	600	700	800	900	1000	1100	1200	1300	1400	1500	1600	1700	1800	1900	2000	2100	2200	2300	2400	2500
$F_{c.c.}$, м²	0,1374	0,1978	0,2693	0,3517	0,4451	0,5495	0,7913	1,0770	1,4067	1,7804	2,1980	2,6596	3,1651	3,7146	4,3081	4,9455	5,6269	6,3522	7,1215	7,9348	8,7920	9,6932	10,6383	11,6274	12,6605	13,7375
ВРНК-30 m, кг	0,57	0,74	0,94	1,16	1,40	1,66	2,24	2,90	3,65	4,48	5,39	6,39	7,47	8,63	9,88	11,21	12,62	14,11	15,69	17,35	19,10	20,93	22,84	24,83	26,91	29,07
ВРНК-40 m, кг	0,81	1,04	1,28	1,55	1,84	2,15	2,82	3,59	4,43	5,36	6,37	7,46	8,64	9,90	11,24	12,67	14,18	15,77	17,45	19,21	21,05	22,98	24,99	27,08	29,25	31,51

ВРНК-30 от ВРНК-40, отличается лишь шириной и глубиной рамки – 30 и 40 мм соответственно.

ВРНК-30

ВРНК-40

Пример заказа

ВРНК-30 315 RAL 9016 - МП - С

Тип решетки

ø315 **Диаметр проема**

Покрытие

RAL 9016 Стандартное покрытие по умолчанию (белый цвет). Выберите цвет по шкале RAL

Вариант крепления решетки

– Отсутствует (поставляется без крепежных элементов)

О Отверстия под саморезы

МУ Монтажный уголок (в решетках с регулятором воздуха не применяется)

МП Монтажная пластина

Дополнительная комплектация

– Отсутствует

С Защитная сетка